BORMANN PRO

Model: BIW1545
Art.# 043157
Fig. 1/1

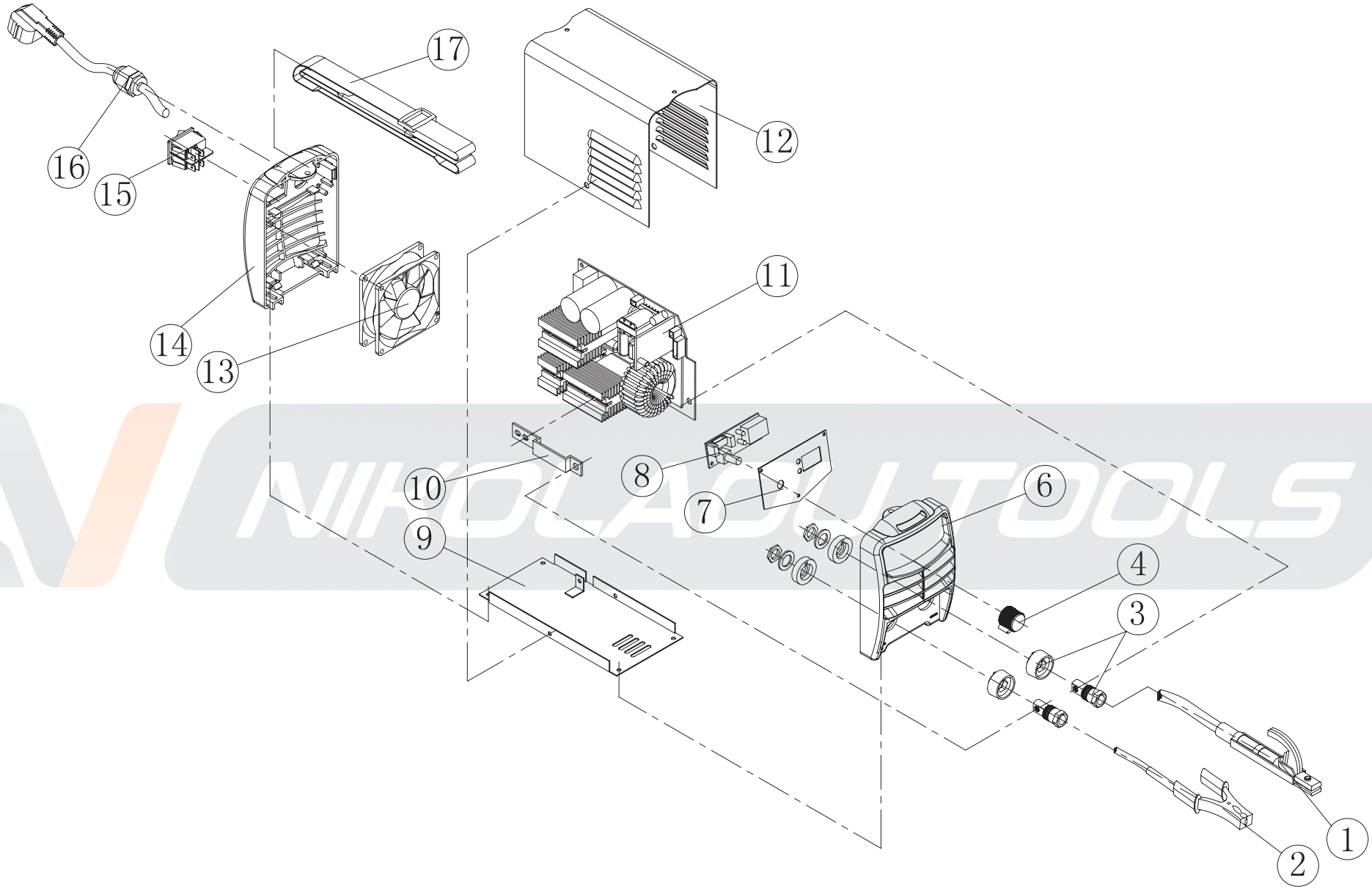

NIKOLASJ TOOLS